Owners Manual
The ***Woodstove***™ Heater

Manuel de l'utilisateur

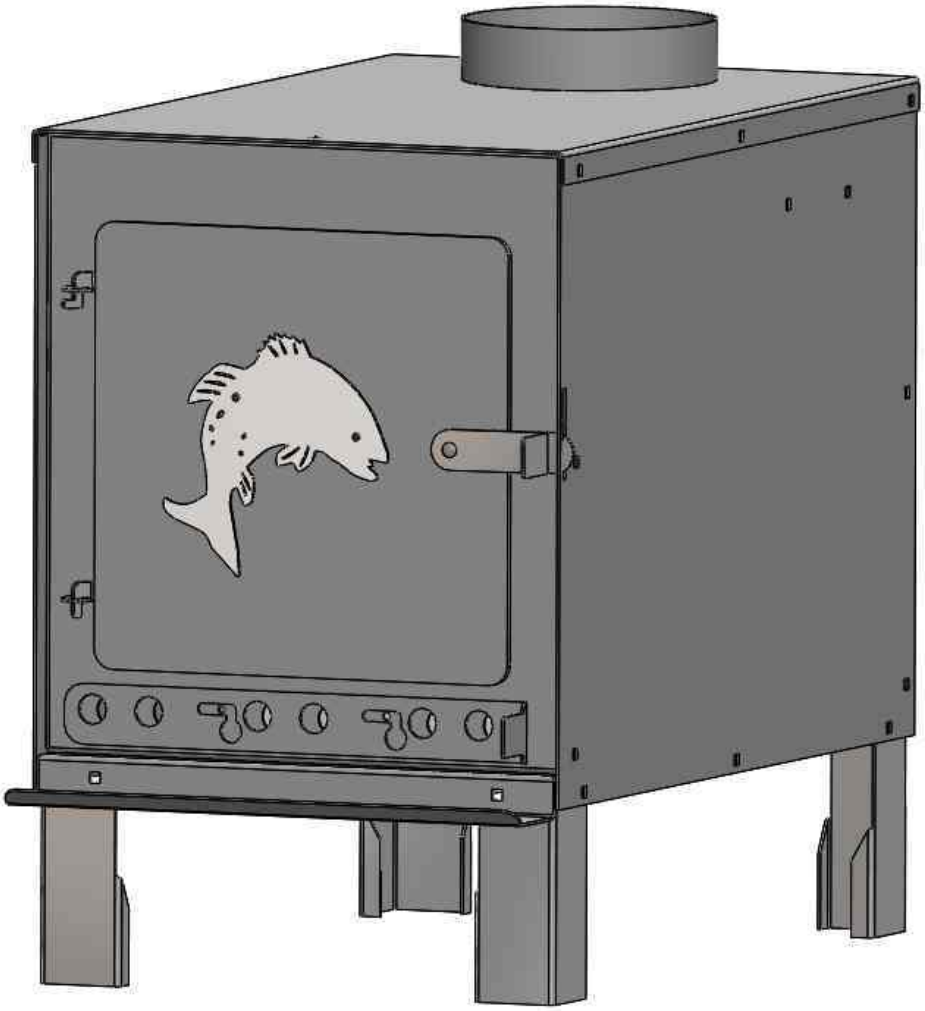

Designed and built by

INFOCUS® MANUFACTURING

Box 10, Ste Agathe, MB, Canada, R0G1Y0
www.infocusmfg.com

KEEP THIS OWNERS MANUAL FOR FUTURE REFERENCE

The Woodstove™

APPLICATION:

THE WOODSTOVE MUST BE USED FOR RECREATIONAL PURPOSES ***ONLY***, SUCH AS ICE FISHING, CAMPING AND HUNTING. IT WAS NOT DESIGNED FOR RESIDENTIAL HEATING. IT IS IDEAL FOR COOKING AS WELL AS HEATING FOR TEMPORARY INSTALLATIONS SUCH AS TENTS.

LE POÊLE À BOIS DOIT ÊTRE UTILISÉ À DES FINS RÉCRÉATIVES SEULEMENT, TELLES QUE LA PÊCHE SUR GLACE, LE CAMPING ET LA CHASSE. IL N'A PAS ÉTÉ CONÇU POUR LE CHAUFFAGE RÉSIDENTIEL. IL EST IDÉAL POUR LA CUISSON AINSI QUE LE CHAUFFAGE POUR LES INSTALLATIONS TEMPORAIRES TELLES QUE LES TENTES.

POSITIONING THE STOVE / POSITIONNEMENT DU POÊLE*:*

THE STOVE MUST NOT BE HOOKED UP TO A HOT AIR DISTRIBUTION SYSTEM SINCE AN EXCESSIVE ACCUMULATION OF HEAT MAY OCCUR

LE POÊLE NE DOIT PAS ÊTRE ATTACHÉ À UN SYSTÈME DE DISTRIBUTION D'AIR CHAUD PUISQU' UNE ACCUMULATION EXCESSIVE DE CHALEUR PEUT SE PRODUIRE.

IT IS PROHIBITED TO INSTALL IN A MOBILE HOME

l'INSTALLATION EST INTERDITE DANS UNE MAISON MOBILE.

ASSEMBLY / ASSEMBLAGE:

1. Place the top upside down on a level surface with vent hole away from you. Stand side panel as shown in Fig. 1 and place 1 bolt through square hole that is circled in the middle of the side panel. Apply nut and snug with 7/16 wrench. Do not tighten completely till all bolts are installed.

Placez le dessus à l'envers sur une surface plane avec le trou de ventilation à l'arrière. Posez le panneau latéral tel qu'illustré à la figure 1 et placez un boulon dans le trou carré encerclé au rouge au milieu du panneau latéral. Vissez l'écrou jusqu'au contact avec une clé de 7/16. Ne pas resserrer complètement jusqu'à ce que tous les boulons soient installés.

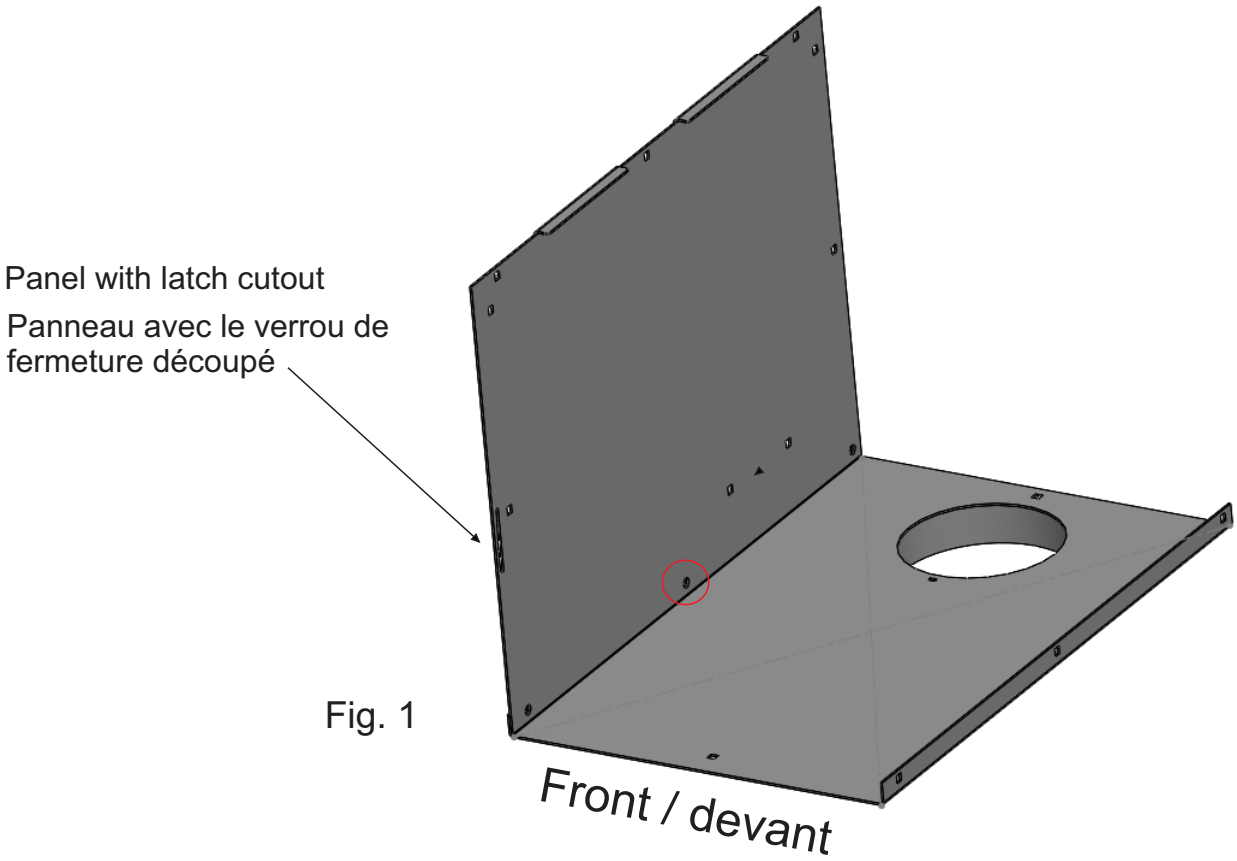

Fig. 1

2. Stand back panel in place as shown on Fig. 2. Install bolts and nuts in the 4 holes circled.

   Posez le panneau arrière à sa place comme indiqué sur la Fig. 2. Installez les boulons et les écrous dans les 4 trous encerclés au rouge.

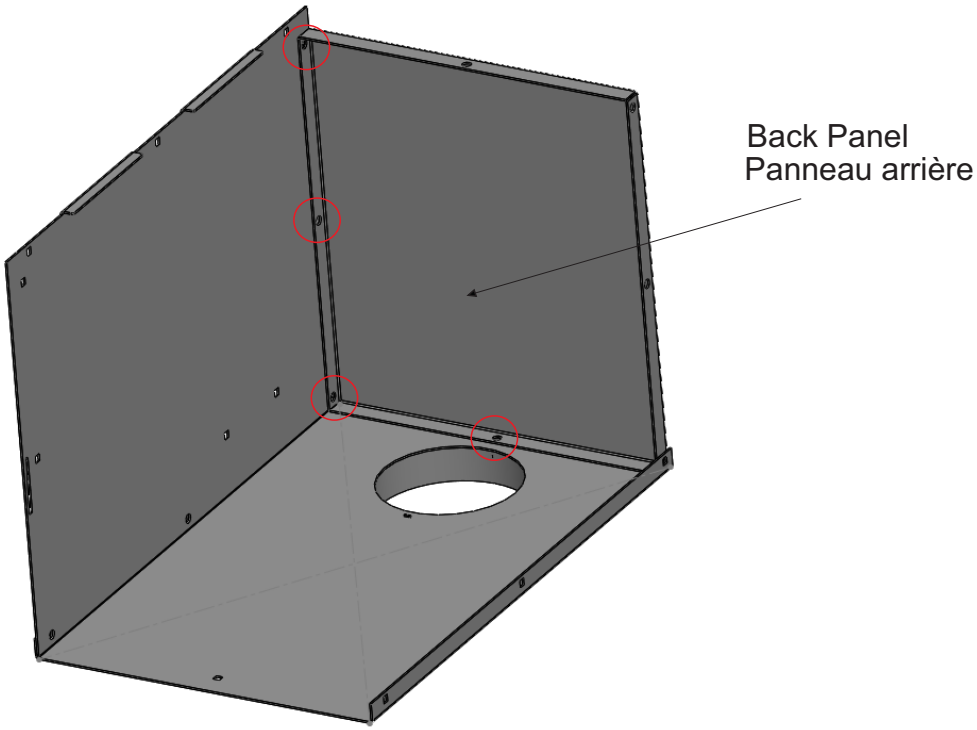

Fig. 2

3. Stand front panel in place as shown in Fig. 3. Install bolts in circled holes. Tighten all installed bolts.

   Posez le panneau avant à sa place comme indiqué à la Fig. 3. Installez les boulons dans les trous encerclés au rouge. Serrez tous les boulons installés.

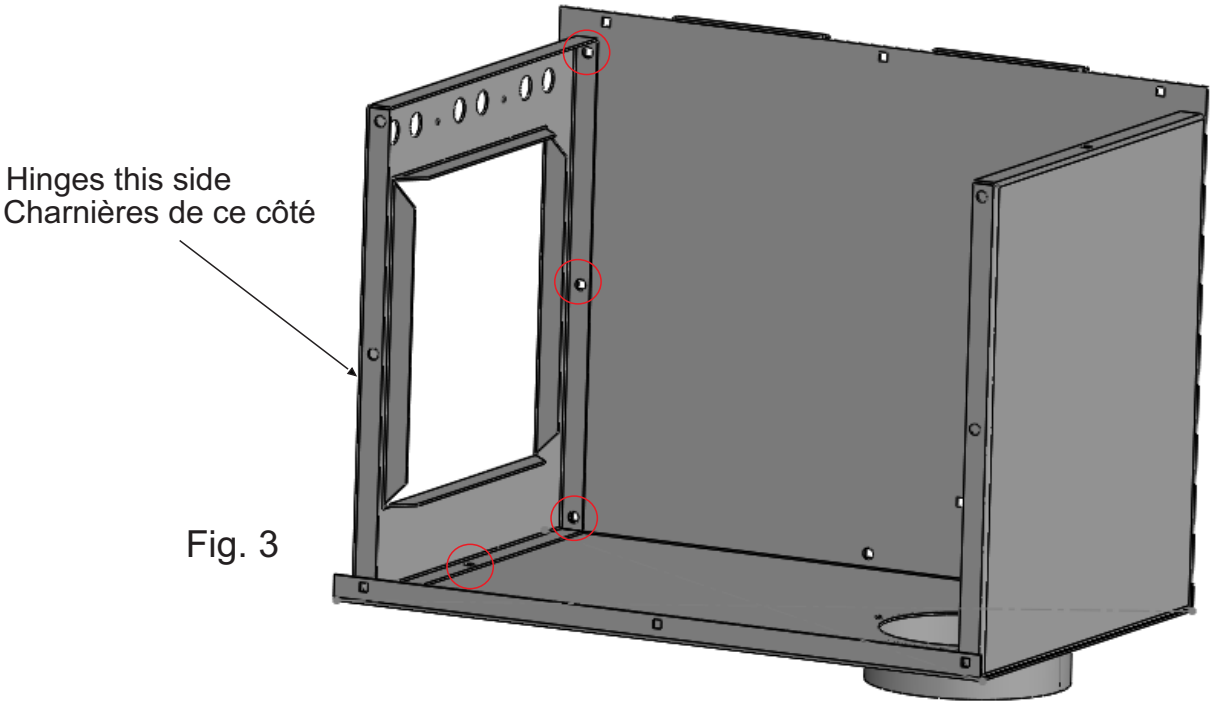

Fig. 3

4. Stand other side panel in place as shown in Fig. 4. Install bolts in circled holes and tighten.

Posez l'autre panneau latéral à sa place comme indiqué à la Fig. 4. Installez les boulons dans les trous encerclés au rouge et resserrez

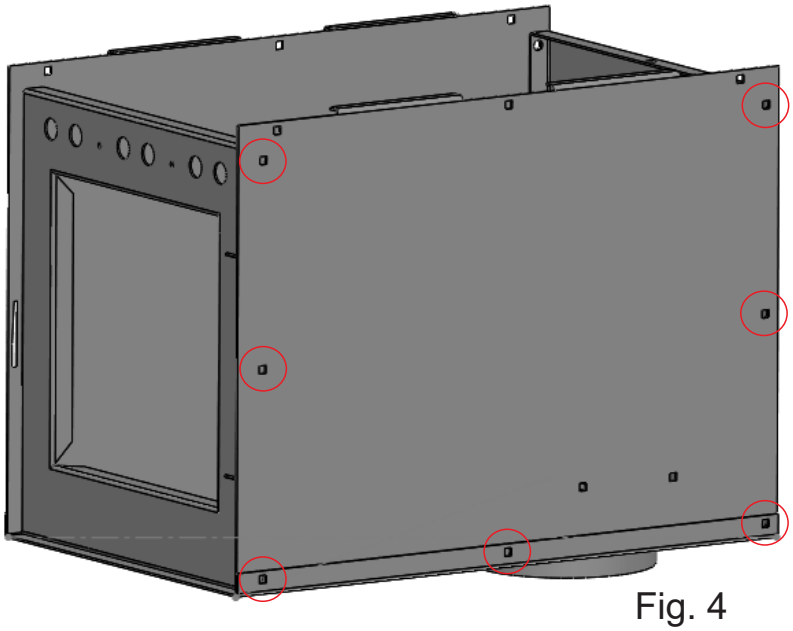

Fig. 4

5. Place *flame baffle* in place and bolt with 4 bolts and nuts. Tighten. Fig. 5

Installez le déflecteur de flamme avec les 4 boulons et écrous. Resserrez. Fig. 5

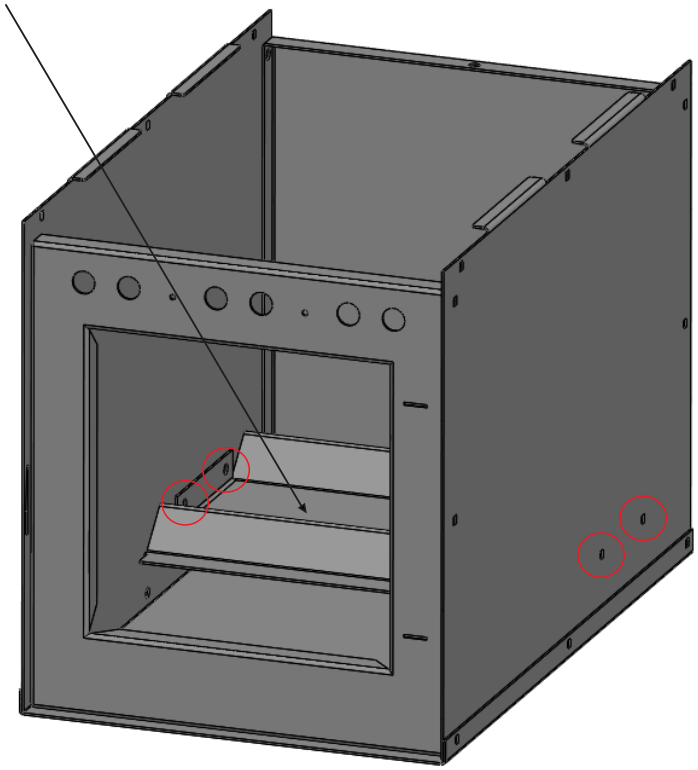

Fig. 5

6. Slide *bottom plate* into place from front and bolt middle locations. Snug tighten only. Fig. 6.

Faites glisser la plaque du dessous en place par l'avant. Installez les boulons du milieu et serrez.

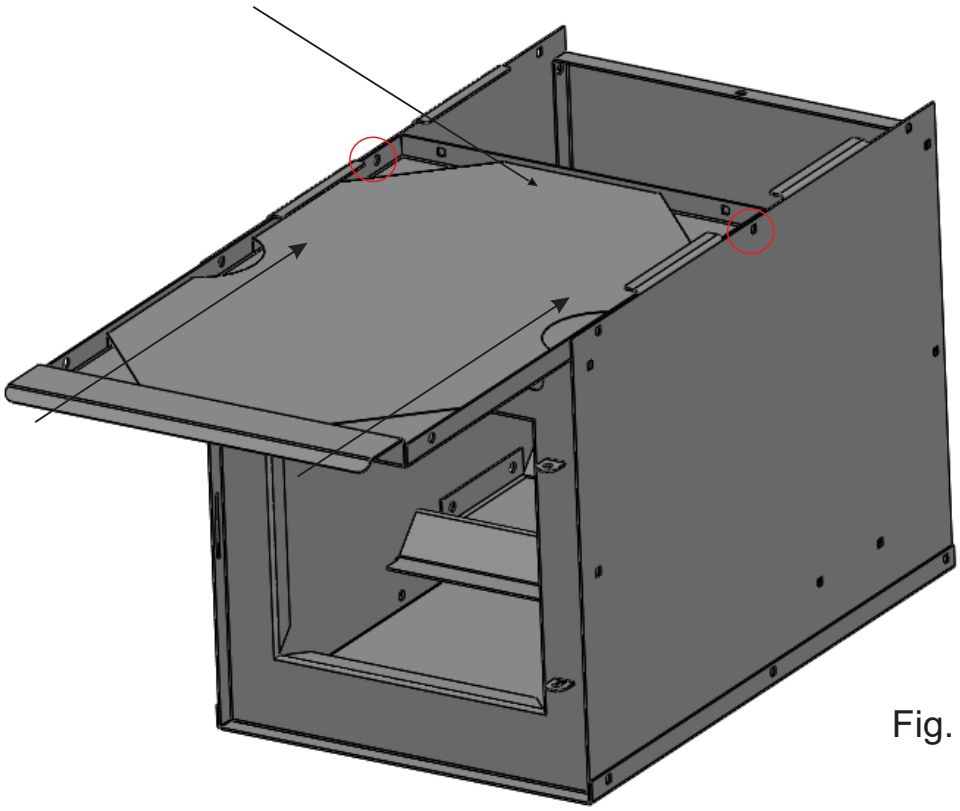

Fig. 6

7. Position 4 legs as shown and bolt in place. Tighten all bottom bolts. Fig. 7.

Installez les 4 pieds comme indiqué avec leurs boulons. Resserrez tous les boulons du bas. Fig. 7.

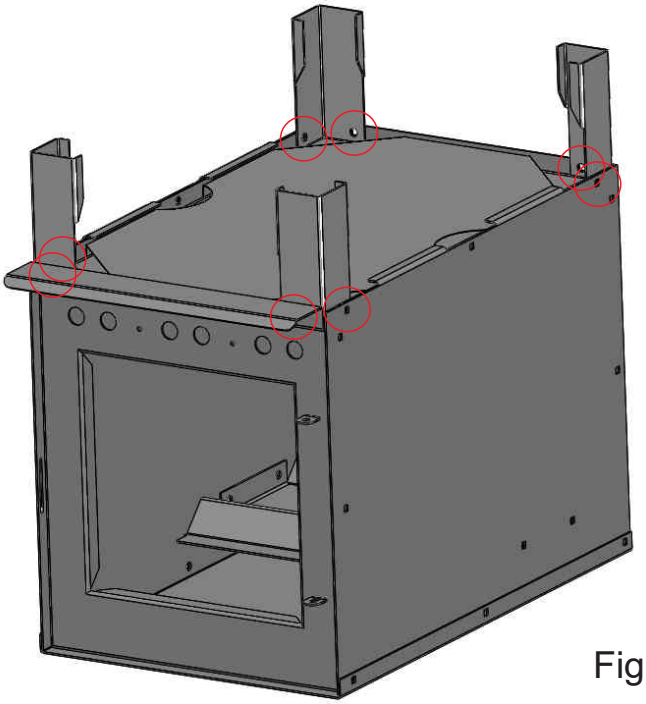

Fig. 7

8. Flip stove right side up and install vent and door. Fig. 8.

Retournez le poêle à l'endroit puis installez la bouche d'aération et la porte. Fig. 8.

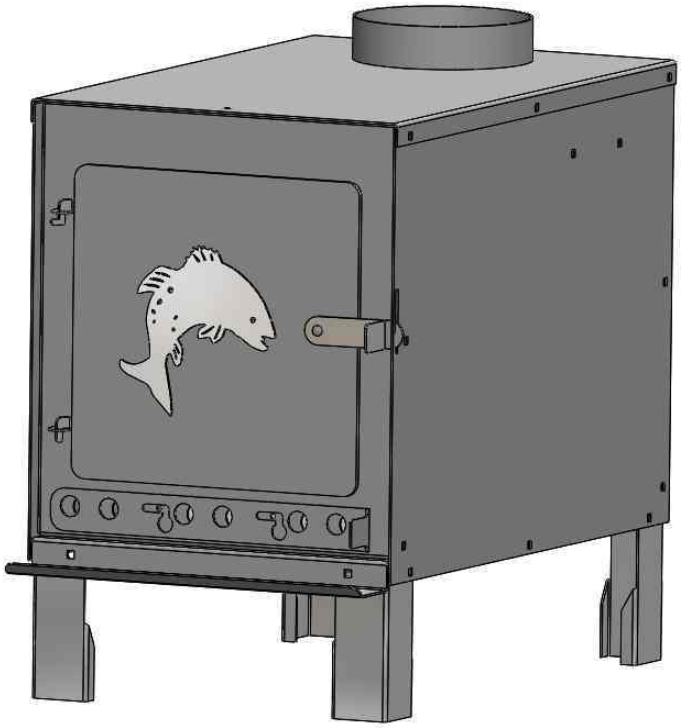

Fig. 8

Chimney Installation / Installation de la cheminée:

Stove must be coupled to the chimney with a 6" stove pipe. Verify clearance between your stove pipe and the surrounding combustible material. Read and respect the pipe manufacturers instructions before installation.

Le poêle doit être raccordé à la cheminée à l'aide d'un tuyau de poêle de 6." Vérifiez le dégagement entre le tuyau de votre poêle et les matériaux combustibles environnants. Lisez et suivez les instructions du fabricant de tuyauterie avant l'installation.

USE / UTILISATION:

Once you have a good bed of coals, you should reload unit. It is recommended to operate the stove with a wood level not higher than 6 inches.
Une fois que vous obtenez un bon lit de braises, ajoutez du bois dans l'appareil.
Il est recommandé de faire fonctionner le poêle avec un niveau de bois ne dépassant pas 6 pouces (ou 15 centimètres).
Burn only dry wood, that is, with a 25% maximum moisture content.
Il est préférable de brûler du bois sec,
avec un taux d'humidité inférieur à 25% pour une meilleure combustion.

DANGER

Always leave a window or door partly opened when using this stove.
Toujours laisser une fenêtre ou une porte partiellement ouverte lorsque vous utilisez ce poêle.
A minimum of 20 Square inches is required for adequate ventilation.
Un minimum de 20 pouces carrés est nécessaire pour une ventilation adéquate.
Never put your stove on a tent floor or other flammable material.
Ne placez jamais votre poêle sur le sol de la tente ou sur un autre matériau inflammable.
Ensure you have fireproof material underneath the stove and keep a minimum of three feet away from walls
Assurez-vous d'avoir un matériau ignifuge sous le poêle et gardez un minimum de trois pieds des murs.
Keep all combustible material a minimum of three feet away from stove.
Gardez tous les matériaux combustibles à au moins trois pieds du poêle.
Do not insert the stove pipe directly through the fabric.
Ne pas insérer le tuyau du poêle directement à travers le tissu.
A rubber military style stove jack must be used.
Une veste en caoutchouc de style militaire doit être utilisée.

Parts Included

1- Right side / Côté droit
1- Left side / Côté gauche
1- Front / Avant
1- Back / Arrière
1- Bottom / Bas
1- Flame baffle / Déflecteur de flamme
4- Legs / Pieds
1- Door / Porte
1- Vent plate / Bouchon d'aération
30- Carriage bolts / Boulons de carrosserie
30- Flange nuts / Écrous à bride ou écrous à embase crantée

Tools Needed For Assembly / ***Outils pour l'assemblage :***

7/16 wrench (not included)
Clé 7/16 (non incluse)

Center punch (not included)
poinçon de centre`

Box 10, Ste Agathe, MB
Canada, R0G 1Y0
www.infocusmfg.com